記事	記号	来歴	設計作業番号	年月日	担当	承認
---	△					
	△					
	△					
	△					
	△					
	△					

OUR PRODUCTS ARE ASBESTOS-FREE(INCLUDING PACKAGING MATERIALS)
弊社の製品はアスベストを一切使用しておりません（梱包材も含む）

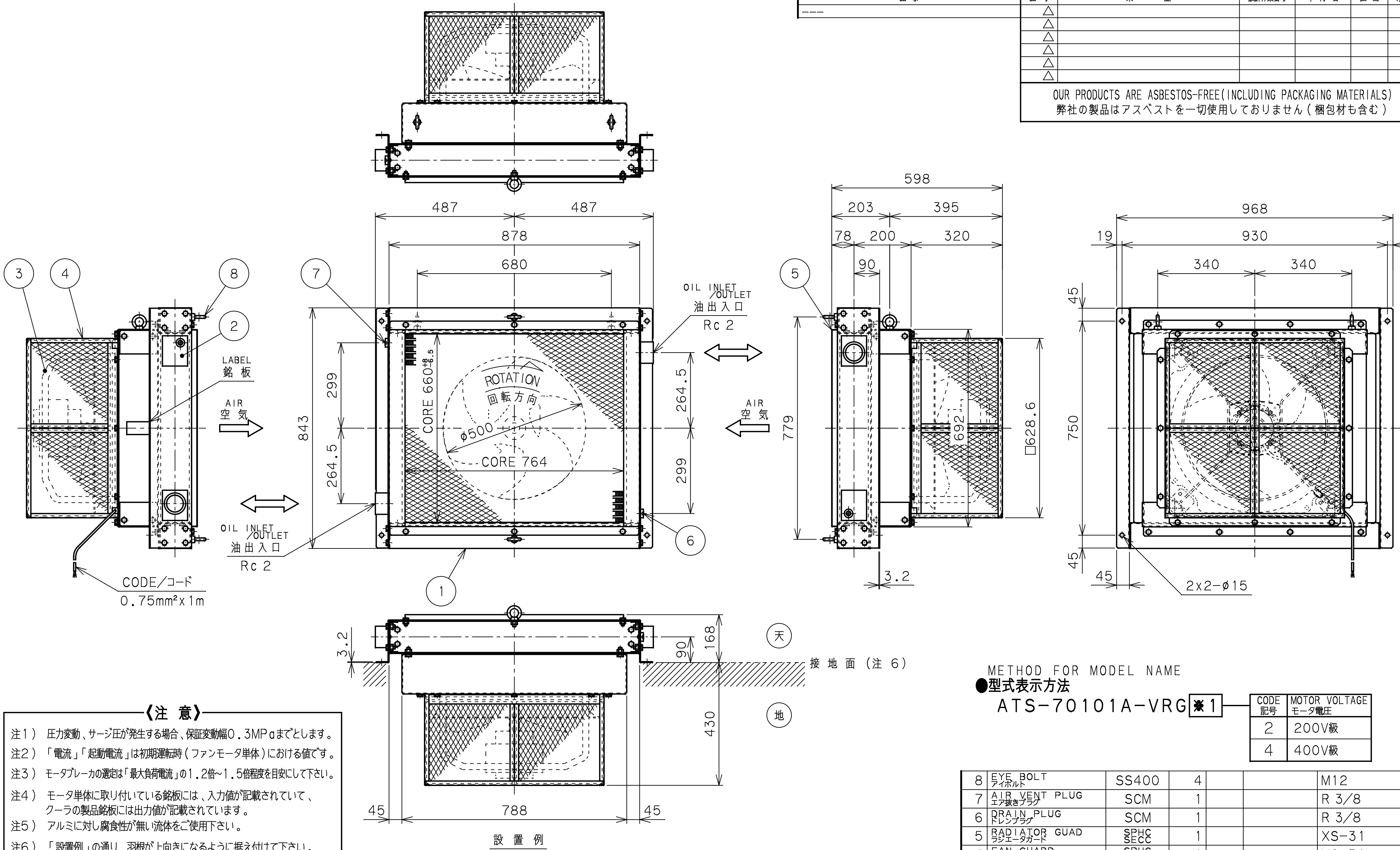
③
④
⑧
②
⑦
⑤
⑥
①
487
487
878
680
598
203
395
78
200
320
90
968
19
930
19
340
340
LABEL
銘板
AIR
空気
OIL INLET /OUTLET
油出入口
Rc 2
CORE 660+8 -6.5
ROTATION
回転方向
φ500
CORE 764
843
299
264.5
264.5
299
779
692
□628.6
750
45
45
45
2x2-φ15
3.2
CODE/コード
0.75mm²x1m
3.2
168
90
430
天
地
接地面（注6）
45
788
45

設 置 例

METHOD FOR MODEL NAME
●型式表示方法
ATS-70101A-VRG※1

CODE 記号	MOTOR VOLTAGE モータ電圧
2	200V級
4	400V級

《注 意》

注1） 圧力変動、サージ圧が発生する場合、保証変動幅0.3MPaまでとします。

注2） 「電流」「起動電流」は初期運転時（ファンモータ単体）における値です。

注3） モータブレーカの選定は「最大負荷電流」の1.2倍~1.5倍程度を目安にして下さい。

注4） モータ単体に取り付いている銘板には、入力値が記載されていて、
クーラの製品銘板には出力値が記載されています。

注5） アルミに対し腐食性が無い流体をご使用下さい。

注6） 「設置例」の通り、羽根が上向きになるように据え付けて下さい。
羽根を下向に据え付けるとファンモータの破損の危険があります。

注7） 「結線図」の通り、電源接続の時に回転方向を確認の上接続して下さい。

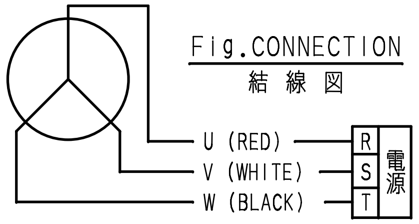
U (RED)
V (WHITE)
W (BLACK)
R
S
T
電源

Fig.CONNECTION
結線図

SPEC. OF FAN MOTOR/ファンモーター仕様			
PRODUCT TYPE 製品型式 (PART No. 製品品目番号)		ATS-70101A-VRG2 (SAC001642)	ATS-70101A-VRG4 (SAC001643)
TYPE 型式		EWF-50FTA	EWF-50FTA40A
SUPPLY 定格電源		3-PHASE 三相 200-220V×50/60Hz×4P	3-PHASE 三相 380-415V×50Hz 400-440V×60Hz ×4P
OUTPUT 公称出力		750 W	750 W
CHARA. 特性	CURRENT 電流	注)2 1.55-1.65/1.9-1.88 A	注)2 0.78-0.82/0.91 A
	STARTING CURRENT 起動電流	注)2 12.8-14.5/11.9-13.4 A	注)2 6.71-7.19/6.5-7.02 A
	MAX.LOAD CURRENT 最大負荷電流	注)3 2.58-2.54/3.18-3.07 A	注)3 1.14-1.11/1.28-1.23 A
	INPUT 入力	注)4 340-365/520-549 W	注)4 320-325/500-510 W

SPECIFICATION/仕様	
FLUID 流体種類	MINERAL OIL 一般鉱物油
MAX.WORKING PRESS. 最高使用圧力	STATIC PRESS. 静圧 1.0 MPa
MAX.WORKING TEMP. 最高使用温度	油側 150℃ 空気側 50℃
MASS 質量	113 kg
COLOR / 色調	
FAN MOTOR ファンモータ	マンセル7.65Y7.6/0.7
RADIATOR ラジエータ	黒色
CASE 架台	マンセル2.5Y9/2

MARK 符号	PARTICULARS 部品名称	MATERIAL 材質	NO. REQUIRED 一式分数量 WORKING 常備	NO. REQUIRED 一式分数量 TOTAL 合計	PARTS NO. 部品番号	REMARKS 備考
8	EYE BOLT アイボルト	SS400	4			M12
7	AIR VENT PLUG エア抜きプラグ	SCM	1			R 3/8
6	DRAIN PLUG ドレンプラグ	SCM	1			R 3/8
5	RADIATOR GUAD ラジエータガード	SPHC SECC	1			XS-31
4	FAN GUARD ファンガード	SPHC SECC	1			XS-31
3	FAN MOTOR ファンモータ		1			
2	RADIATOR ラジエータ	AL	1			
1	CASE 架台	SECC	1			

APPROVED BY/承認	CHECKED BY/検図	DESIGNED/設計	DRAWN BY/製図	DATE DRAWN/製図日付	
H.ITO	C.SEKIYA	---	SEKINE.M	OCT.01.2018	AIR COOLED OIL COOLER/空冷オイルクーラ
SCALE/尺度 1:13	TAISEIKOGYO CO.,LTD.			MODEL CODE/型式 ATS-70101A-VRG※1	REV. 0